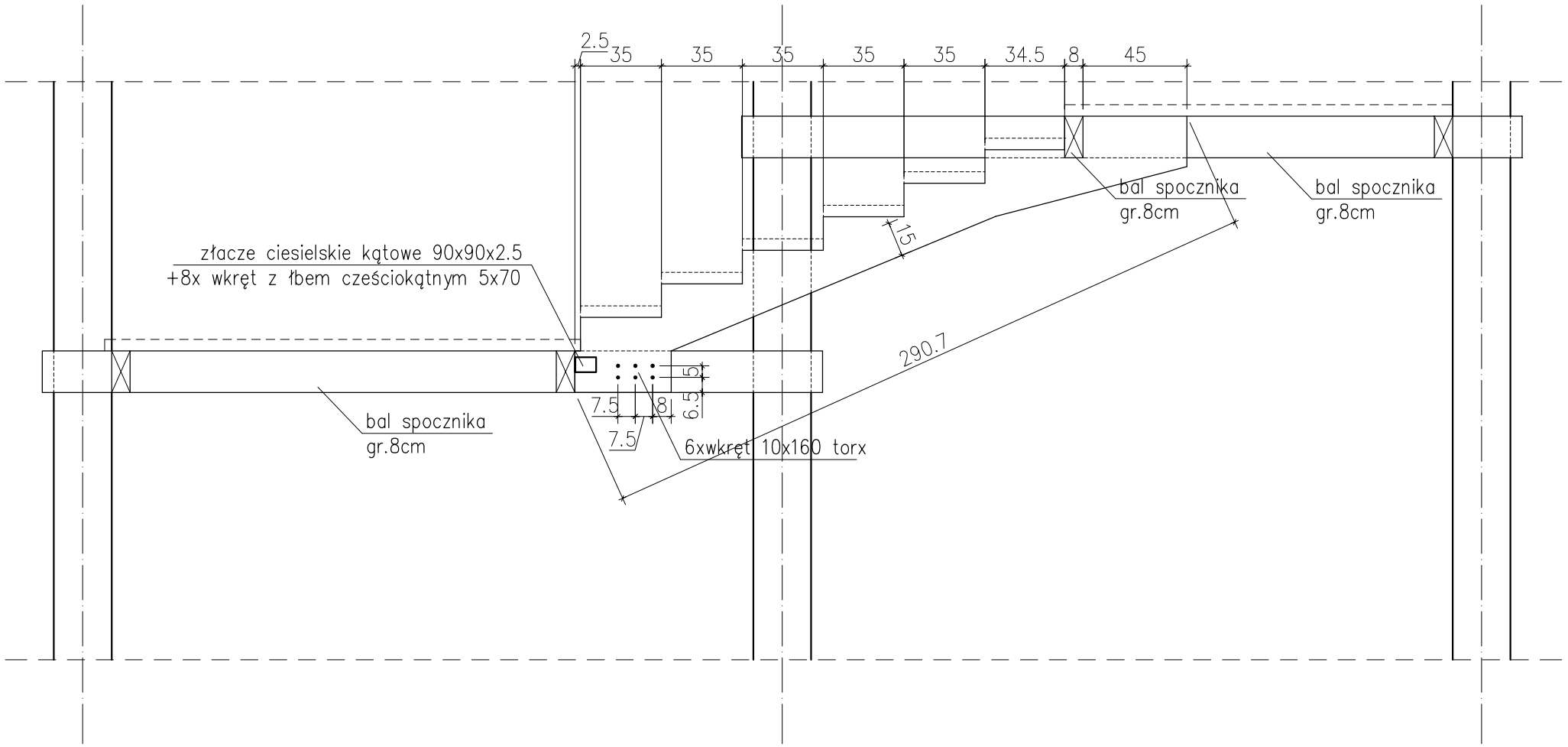

szczegół mocowania belki
policzkowej wewnętrznej

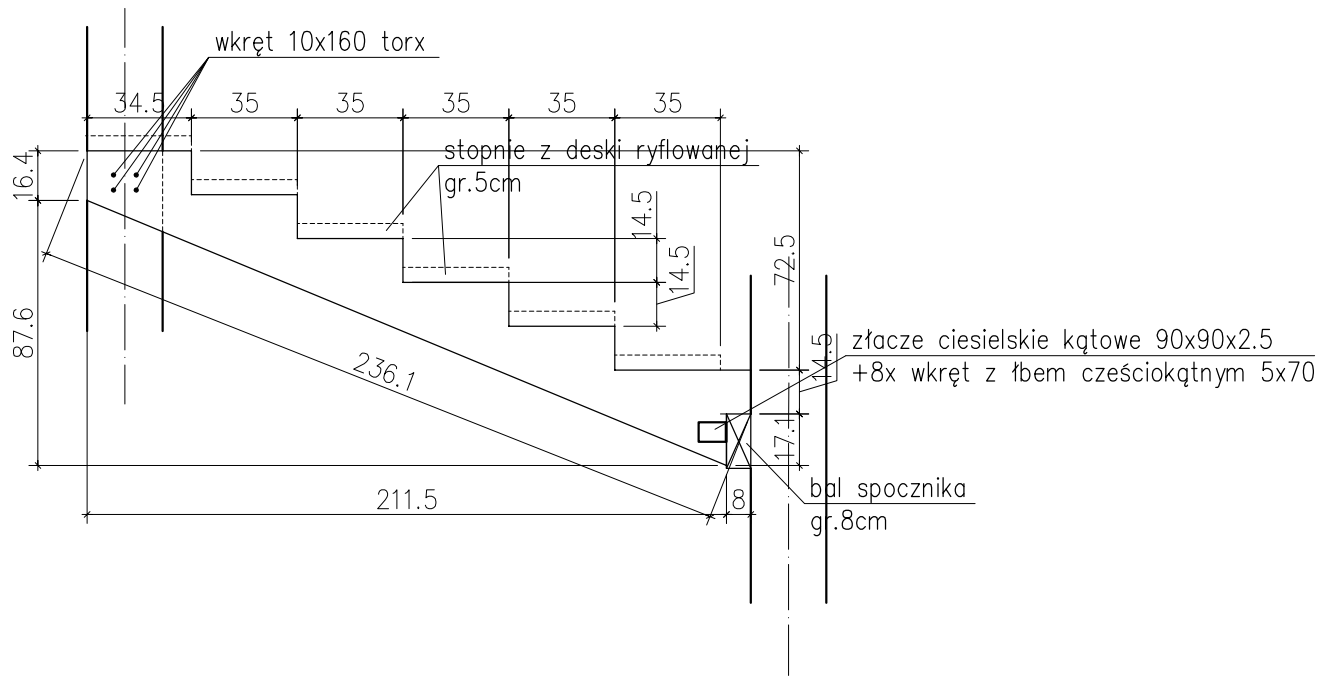

Przedsiębiorstwo "INWESTBUD" Sp. z o.o.,
58-306 Wałbrzych, ul. Jaworowa 15a

Projektant:	mgr inż. Jacek Stasiak	264/DOŚ/10		Data: 07.2013
Asystenci:				Stadium: Pw
Sprawdzający:	mgr inż. Ryszard Chudy	181/70		
Temat:	Budowa wieży widokowej na szczycie góry Dzikowiec w Boguszowie–Gorcach			Skala: 1:250
Inwestor:	Gmina Miasto Boguszów–Gorce; Plac Odrodzenia 1; 58–370 Boguszów–Gorce PGL LP Nadleśnictwo Wałbrzych z siedzibą w Boguszowie–Gorcach ul.Miła 2 58–372 Boguszów–Gorce			Nr rys.: 12
Tytuł rys.:	SZCZEGÓŁ WYKONANIA BIEGU SCHODOWEGO			